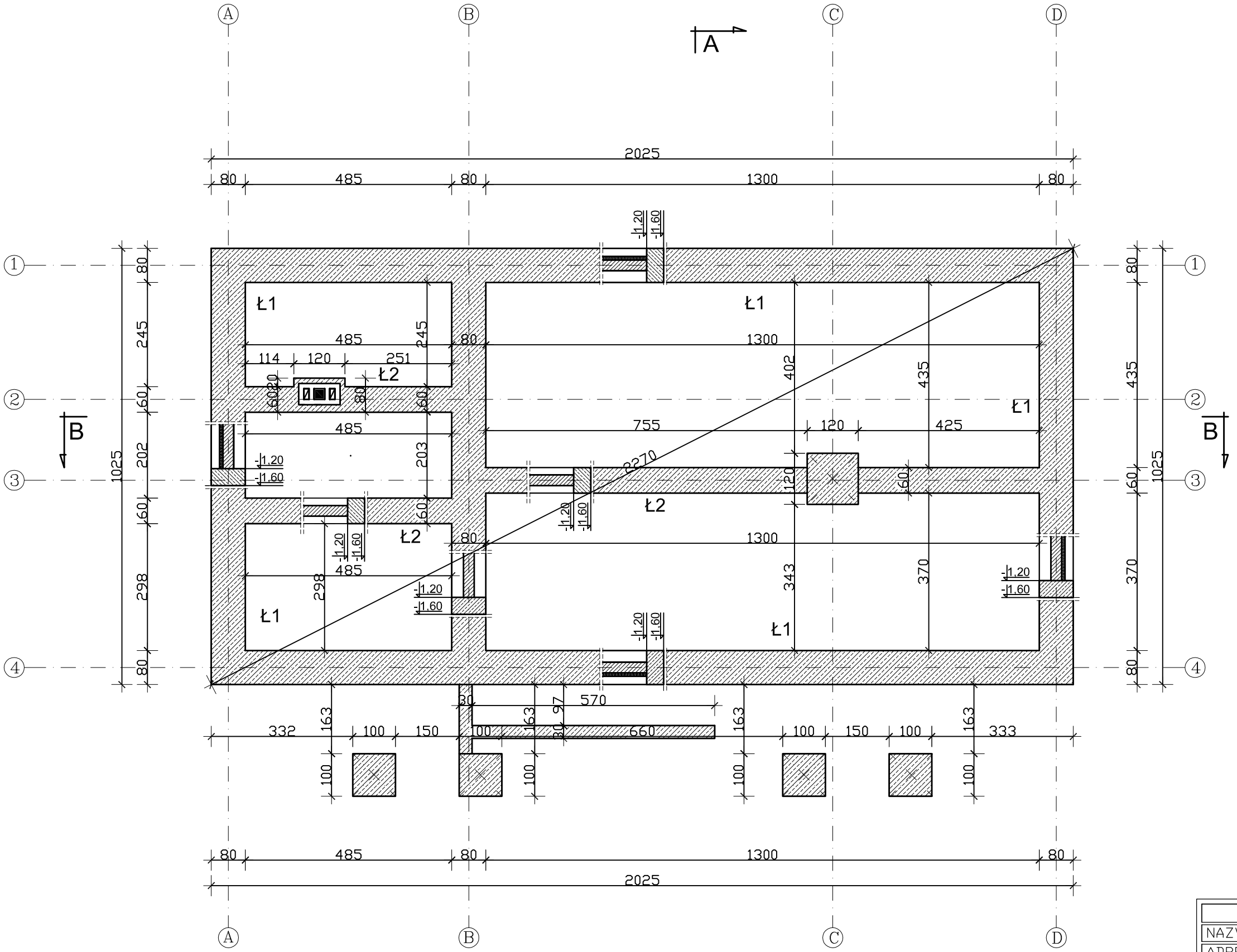

PRZEKRÓJ ŁAW FUNDAMENTOWYCH

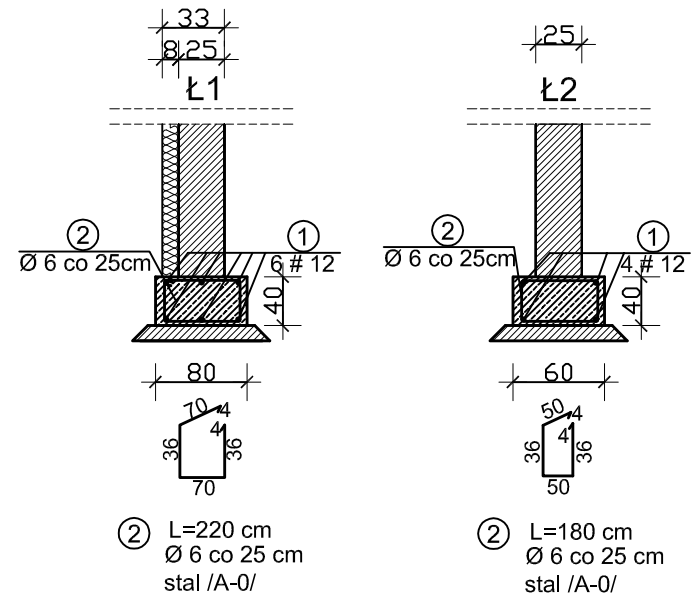

② L=220 cm
Ø 6 co 25 cm
stal /A-0/

② L=180 cm
Ø 6 co 25 cm
stal /A-0/

BETON B20
STAL AIII

UWAGI:

1. Poziom posadowienia ław i stóp fundamentowych dostosować do lokalnych warunków gruntowych.
2. W przypadku wystąpienia w poziomie posadowienia gruntów nienośnych lub o słabszych parametrach niż założono w projekcie należy wykonać wymianę gruntów na pospółkę budowlaną o stopniu zagęszczenia min. Id=0,6. Pospółkę należy zagęszczać warstwami o max. grubości 30cm.
3. Podczas prowadzenia wykopów w gruntach spoistych, prace te należy wykonać tak, aby nie dopuścić do gromadzenia się wody w wykopie, gdyż spowoduje to uplastycznienie tych gruntów i znacznie obniży ich parametry wytrzymałościowe.
4. W trakcie robót fundamentowych należy uważać, aby nie naruszyć struktury gruntów zalegających bezpośrednio poniżej poziomu posadowienia fundamentów.
5. Wykopu fundamentowego nie można pozostawić niezabezpieczonego na okres zimowy, ze względu na przemarzanie gruntów.
6. Izolacje fundamentów wg opisu technicznego.
7. Rzut rozpatrywać łącznie z pozostałymi rysunkami.

RZUT ŁAW FUNDAMENTOWYCH		
NAZWA OBIEKTU:	DOM LUDOWY	
ADRES BUDOWY:	ZARZĘCIN, gm. MNISZKÓW, Nr. EW. DZ.-5/4-	
INWESTOR:	GMINA MNISZKÓW	
Projektant: **inż. ANDRZEJ PAWLIK, ABP - OPOCZNO** upr.bud.Nr: UAN.V.8388/167/89 w spec. archit.-konstr.		Asystent projektanta: KRZYSZTOF MAKOWSKI
Sprawdzający: **dr inż. Jan Jakubowski,** upr.bud.Nr: NrGP.IV.7342/177/93. w spec. archit. i konstr.-bud.		ARCHITEKTONICZNE BIURO PROJEKTOWE ul. Limanowskiego 1 tel/fax 044 754 45 55 26-300 Opoczno tel.kom. 0 603 244 100 e-mail: abpawlik@wp.pl
SKALA: 1:100	DATA: sierpień 2011r.	Nr RYS. 1.-